BENLEMI

NABOKSY 1×2

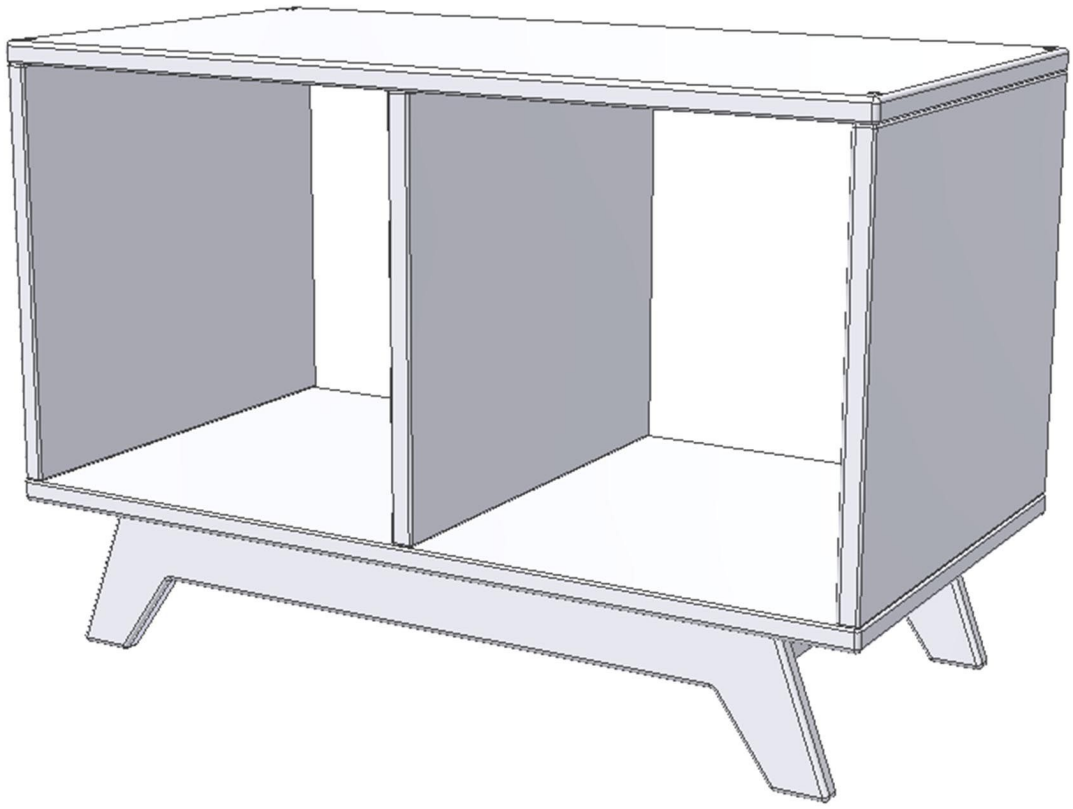

CZ Určeno pro použití v interiéru.

Rozměry: 74 cm × 50 cm × 39 cm
Materiál: březová překližka

VYROBENO V ČESKÉ REPUBLICE

GB Intended to be used indoors.

Dimensions: 74 cm × 50 cm × 39 cm
Material: birch plywood

MADE IN THE CZECH REPUBLIC

HU Beltéri használatra tervezték.

Méretek: 74 cm × 50 cm × 39 cm
Anyaga: nyír rétegelt lemez

GYÁRTVA A CSEH KÖZTÁRSASÁGBAN

ES La cuna está destinada solo para uso en interiores.

Medidas: 74 cm × 50 cm × 39 cm
Material: contrachapado de abedul

FABRICADO EN LA REPÚBLICA CHECA

NL Geschikt voor gebruik binnenshuis.

Afmetingen: 74 cm × 50 cm × 39 cm
Materiaal: berken multiplex

GEPRODUCEERD IN TSJECHIË

SK Určené pre použitie v interiéri.

Rozmery: 74 cm × 50 cm × 39 cm
Materiál: brezová preglejka

VYROBENÉ V ČESKEJ REPUBLIKE

DE Nur für den Innenbereich bestimmt.

Maße: 74 cm × 50 cm × 39 cm
Material: Birkensperrholz

HERGESTELLT IN DER TSCHECHISCHEN REPUBLIK

RO Proiectat pentru uz la interior.

Dimensiuni: 74 cm × 50 cm × 39 cm
Material: placaj de mesteacan

FABRICAT ÎN REPUBLICA CEHĂ

IT Addetto per uso all'interno.

Dimensioni: 74 cm × 50 cm × 39 cm
Materiale: compensato di faggio

PRODOTTO IN REPUBBLICA CECA

FR Destiné à l'usage en intérieur.

Les dimensions: 74 cm × 50 cm × 39 cm
La matière: contreplaqué bouleau

FABRIQUÉ EN RÉPUBLIQUE TCHÈQUE

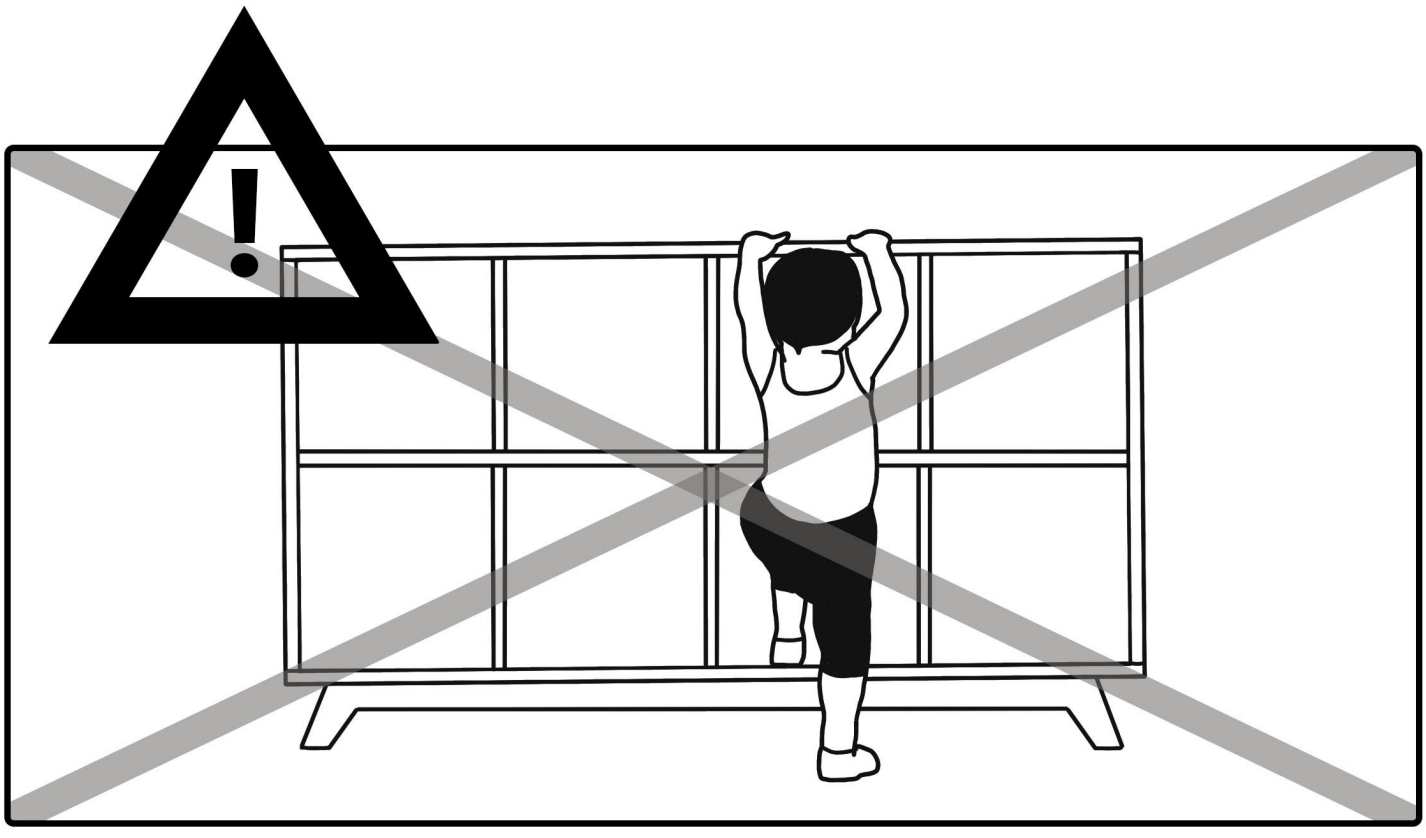

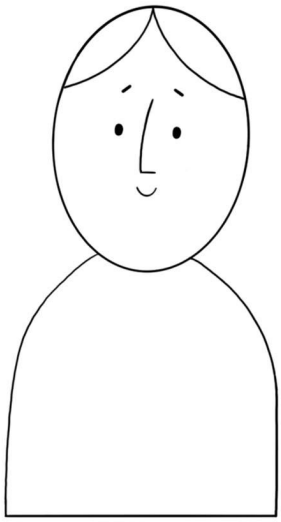

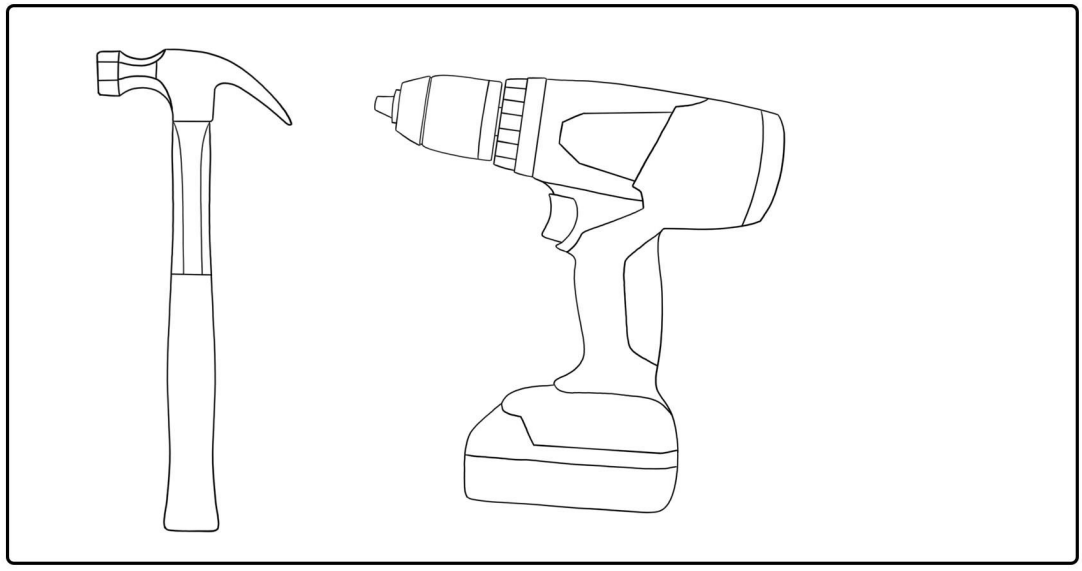

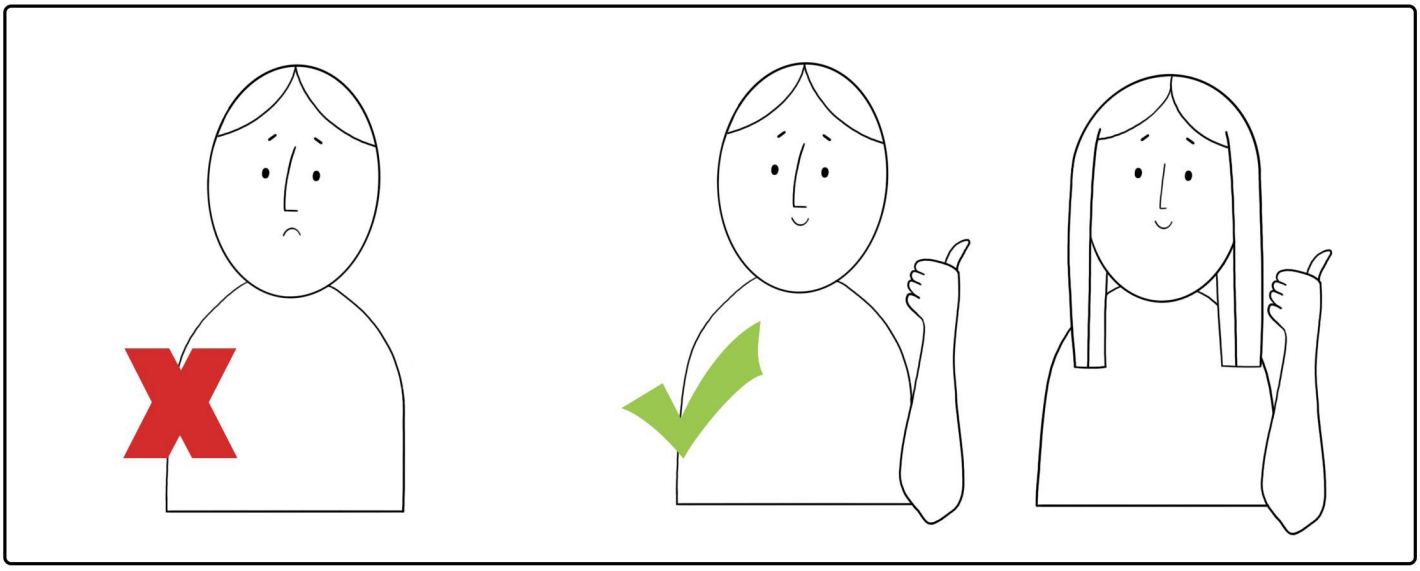

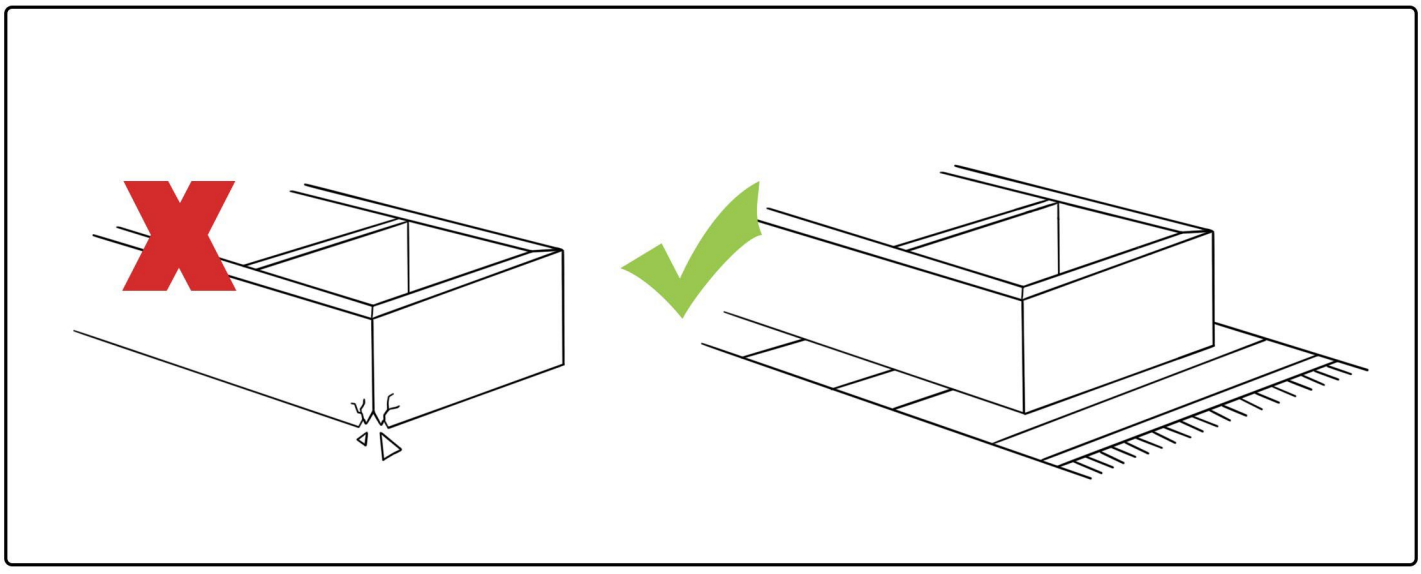

2×

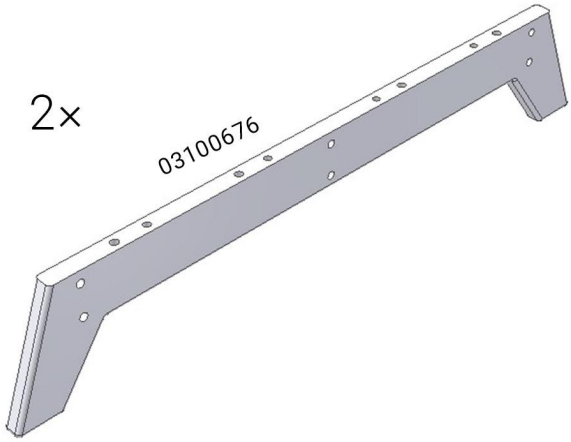

3×

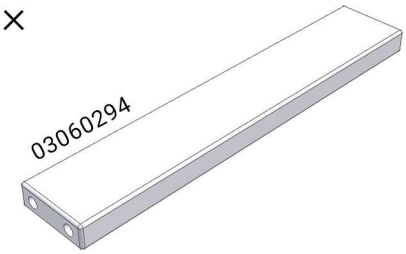

2×

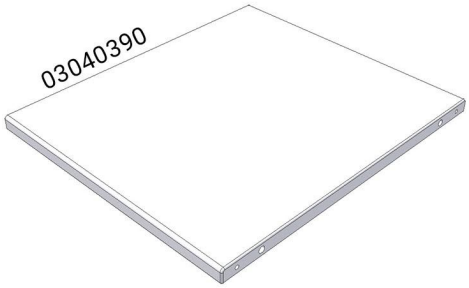

1×

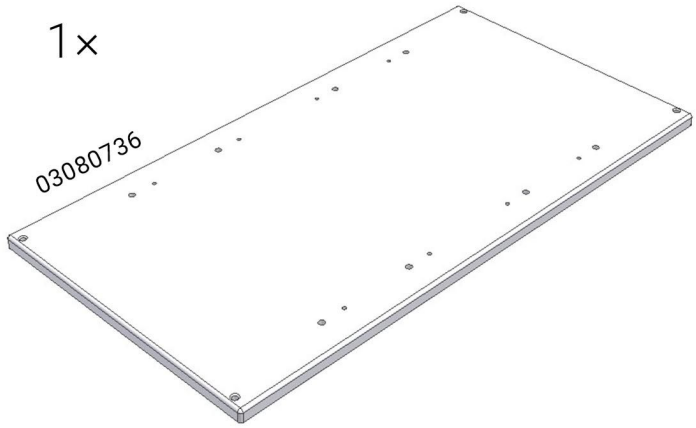

1×

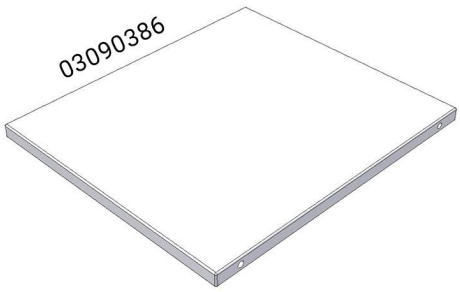

1×

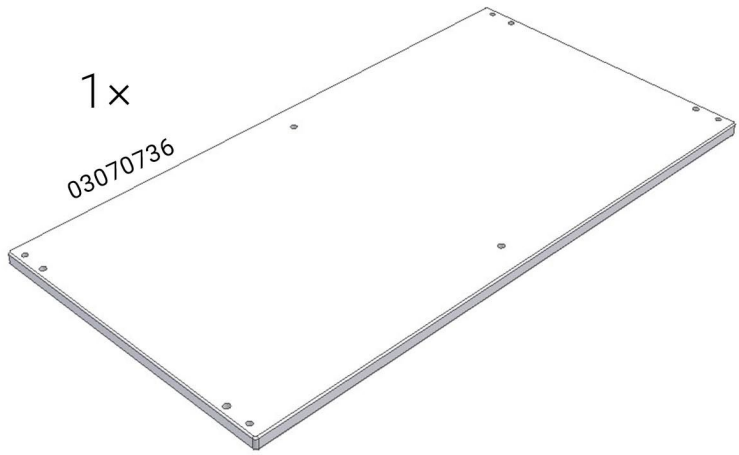

8× KON7X70

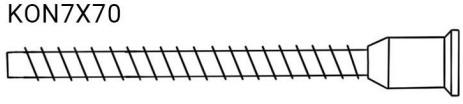

32× KOL8X35

8× KON7X50

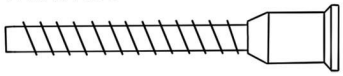

1× IMB4

1

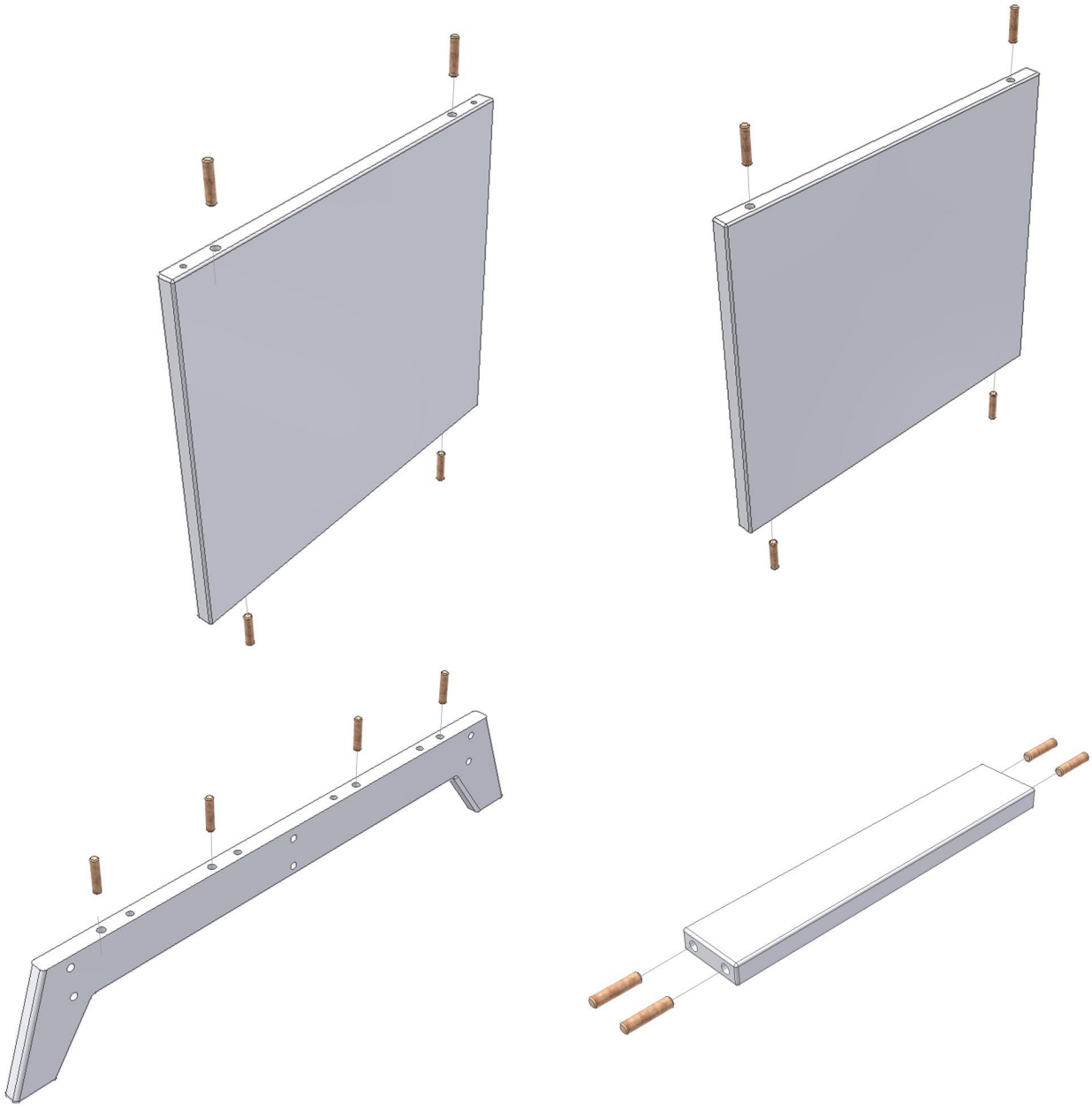

2

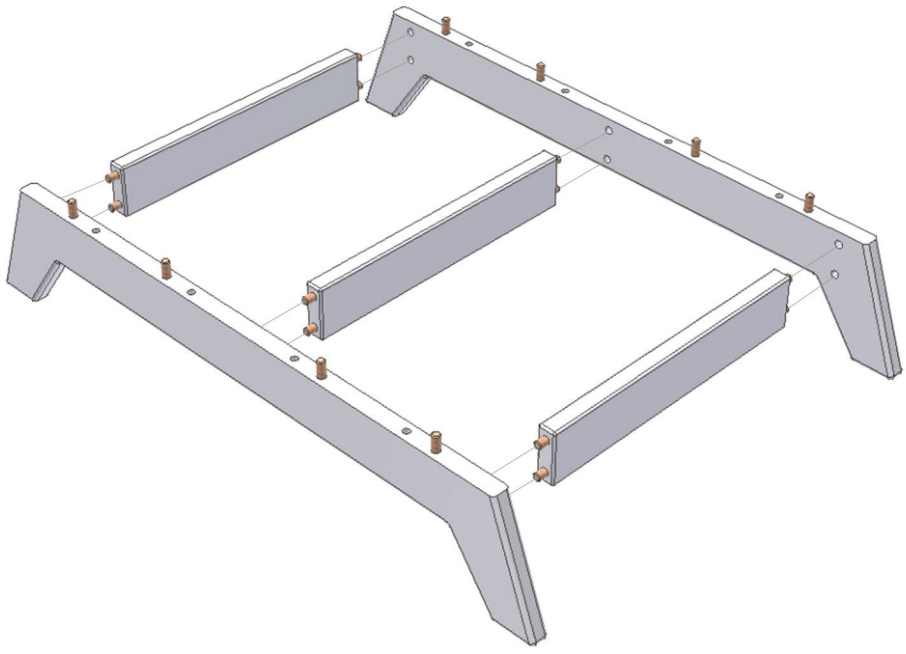

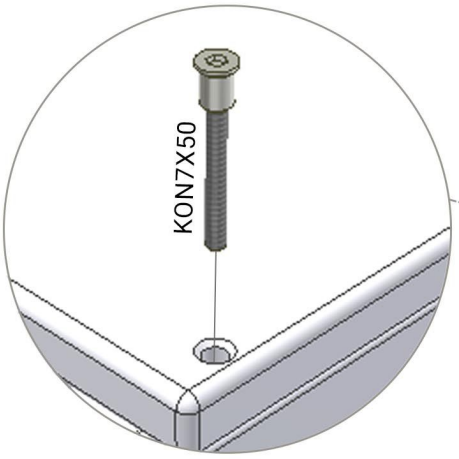

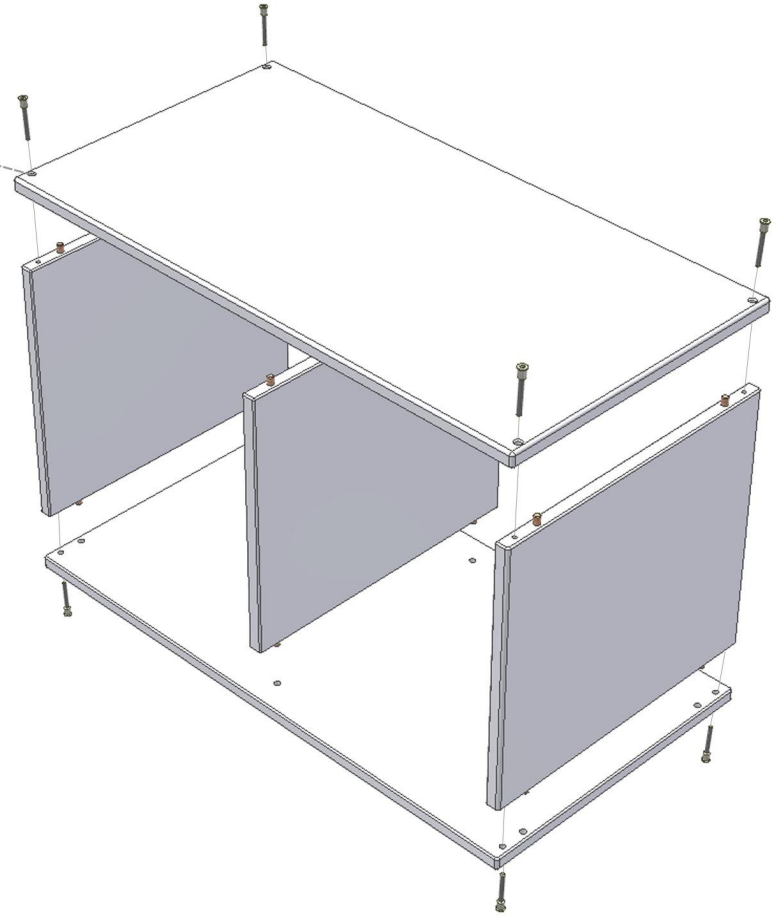

4

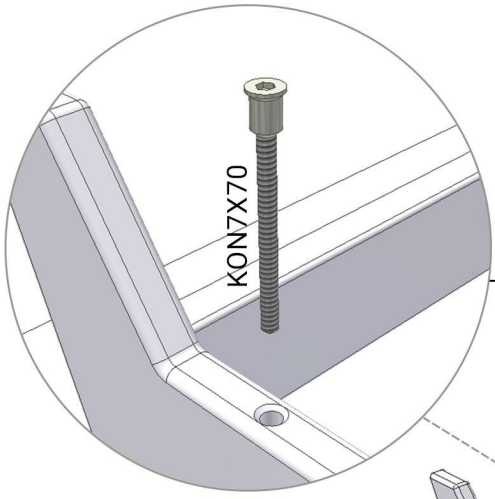

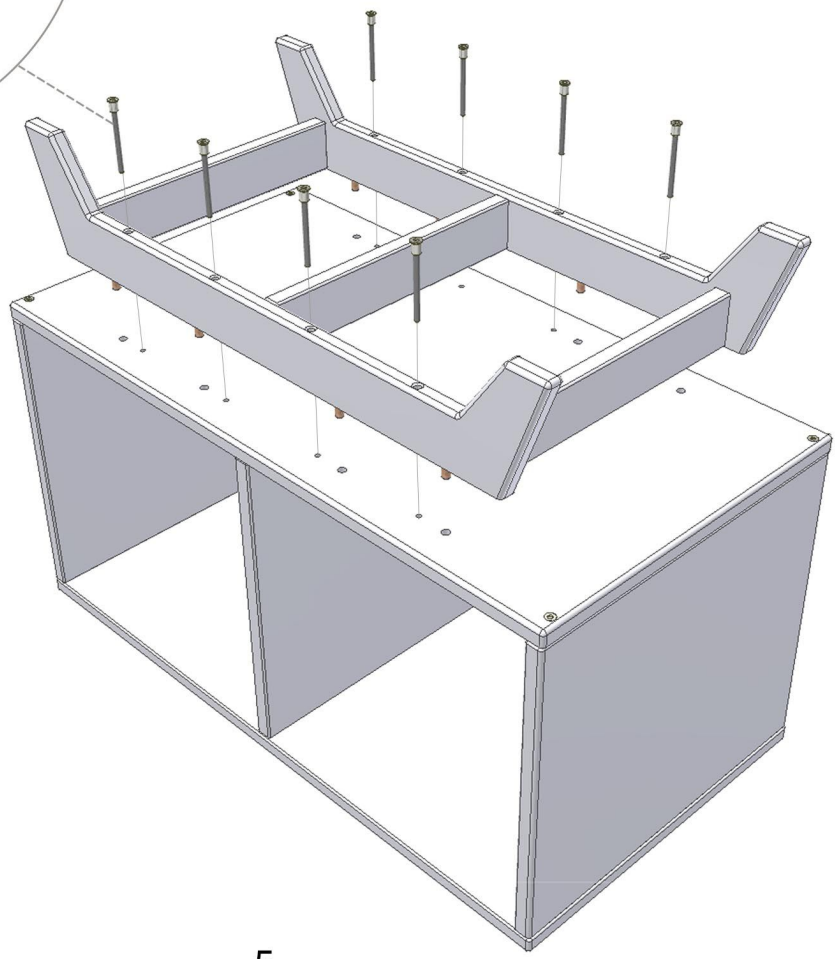

5